A件

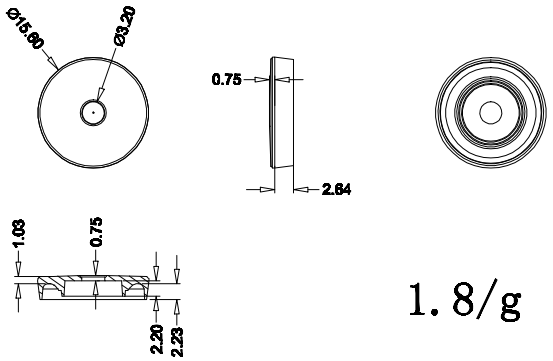

1.8/g

B件

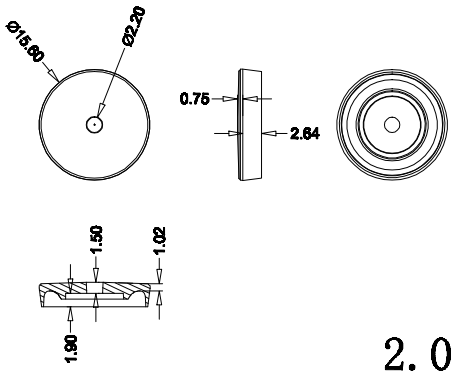

2.05/g

C件

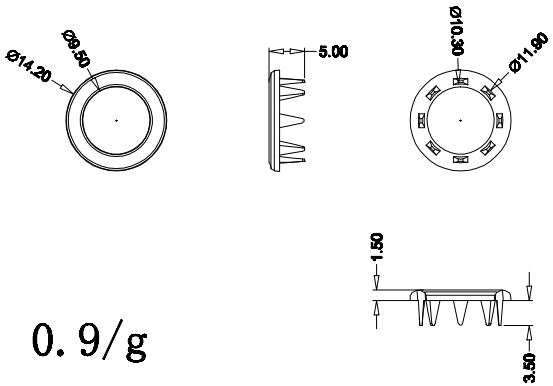

0.9/g

用量：2/PCS

组装图

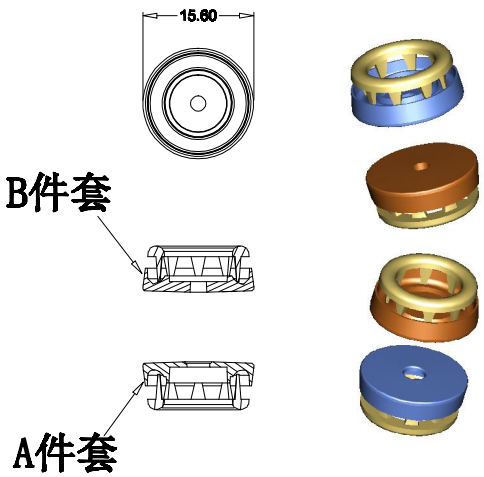

配：111#1.5介子　1/PCS
铜钮珠　1/PCS

绘图设计	张敏哲	产品名称	八爪四合扣
质量		产品款号	
材质	锌合金	审核	
单位	MM	发行核准	
比例	1:1	亚洲钮扣 ASIABUTTON	
日期	2019.7.10		
视角			