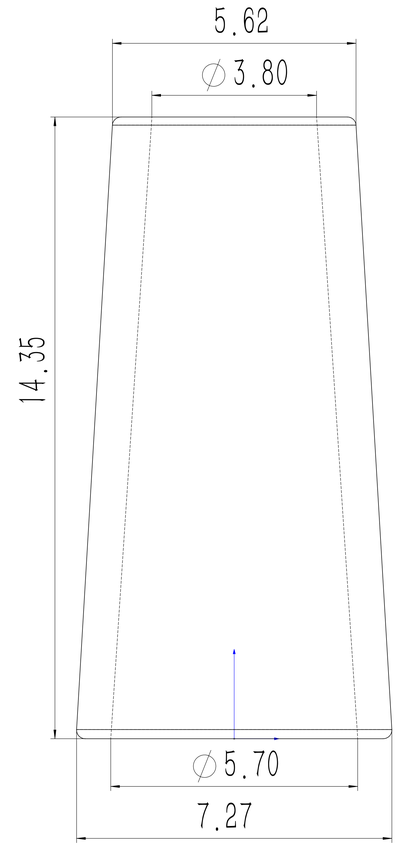

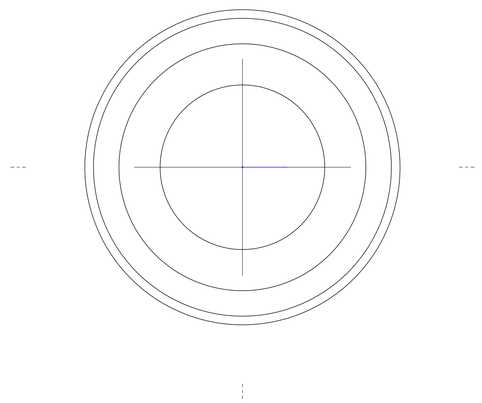

						黄铜			
标记	处数	分区	更改文件号	签名	年月日	阶段标记	重量	比例	"图样名称"
设计			标准化				0.002	20:1	
校核			工艺						"图样代号"
主管设计			审核						
			批准			共1张 第1张	版本		替代

零件代号
借(通)用件登记
描 图
描 校
日底图总号
底图总号
签 字
日 期